

HEATIT 7S NFC WHITE RAL 9003

Termostat 3600W 16A

El-nummer	5430585
GTIN	7071236016878

Heatit 7S NFC er en elektronisk termostat for elektrisk gulvvarme. Termostaten har tre moduser; Comfort, Eco og ukesprogram.

Monteres i standard veggboks og passer inn i System 55 rammer. Den har en intern føler og kan tilkobles to eksterne følere.

Heatit 7S NFC har en innebygd NFC chip som lar deg programmere termostaten via en app på telefonen. Alle innstillinger lar seg konfigurere via appen, i tillegg kan du sette opp ukesprogram.

Designet for elektrisk oppvarming.

BRUKSOMRÅDE / EGENSKAPER

- NFC termostat
- 7-segment LED-display
- Gulvføler
- Intern romføler
- Ekstern romføler (kablet)
- Adaptiv regulering
- Ukesprogram
- En-polet brudd
- Lås/barnesikring
- Temperaturkalibrering
- 3 moduser: Comfort, Economy og Automatic
- Krever smarttelefon med iOS, Android 6.0 eller nyere + NFC support

PRODUKTDATA

Drift omgivelsestemperatur	5 til 40°C
Min. og maks luftfuktighet (RH%)	10 til 85%
Farge	Hvit RAL 9003

TERMOSTATDATA

Reguleringstemperatur	5 til 40°C
Kompatible NTC-følere (kΩ @ 25°C)	6.8, 10, 12, 15, 22, 33, 47
Utgang	1
Temperaturfølsomhet	±0,5°C
Feilmargin temperatur	0,5°C
Hysterese	±0,5°C
Ohm-verdi ved 25°C	10kΩ
Maks lengde på NTC føler	50m

GENERELL INFO

IP-klasse	IP21
Sertifisering	Reach, RoHS
EN Standard	CE
Reklamasjonsrett i Norge	5 år
Tolltariffnummer	90321000

SMARTHUSTEKNISKE DATA

Primær smarthusprotokoll	Near Field Communication (NFC)
Alternative kommunikasjonsprotokoller	Ingen alternative kommunikasjonsprotokoller
Trykknapper	3

ELEKTROTEKNISKE DATA

Spenning / strømforsyning	230VAC 50Hz
Spenning utgang	230VAC 50Hz
Effektforbruk i standby	0.5W
Maks belastning (resistiv last)	3600W
Maks belastning (resistiv last)	16A
Tilkoblingsterminal kabelstørrelser	0.2 til 2.5mm^2
Maks tiltrekningsmoment tilkobling	2N·m
Tilkoblingstype	Skruklemmer

PRODUKTDIMENSJONER

Produktlengde	51.1mm	Produktbredde	84mm
Produkthøyde-/dybde	84mm	Produkt nettovekt	109g

TILLEGGSINFO

Kan monteres i baderom i hht NEK 400-7-701.537.1 (ikke krav om to-polet brudd).

Heatit Controls AS erklærer at dette produktet er i samsvar med de grunnleggende kravene og andre relevante bestemmelser i Direktiv 2014/53/EU.

VEDLIKEHOLD

Produktet trenger ikke vedlikehold. Kun innendørs bruk.

RETUR, GJENVINNING OG DEPONI

Produktet skal resirkuleres som elektronisk avfall.

INSTALLASJONSKRAV

Produktet tåler en belastning på maks. 16A/3600W ved 230VAC. Vi anbefaler en kontaktor ved belastninger over 13A.

Generell info;
Verdt å merke seg vedrørende riktig montering av termostater.
Når to eller flere termostater monteres for tett sammen, kan varmen som de avgir, forstyrre temperatursensorene og det blir for varmt i veggboksen. Dette kan føre til at de viser feil temperatur, særlig når de jobber på høye belastninger, og dermed fungerer feil ved styring av varmen. For å unngå slike problemer, bør termostater monteres så langt fra hverandre som mulig og alltid i hver sin veggboks. Dette gir riktigere temperaturmålinger.

I multirammer med flere enheter skal alltid termostaten monteres nederst, og det skal aldri monteres mer enn én termostat i en multiramme.

Vi utvikler og designer våre produkter i henhold til strenge kvalitets- (ISO 9001) og miljøkrav (ISO 14001). Alle elektriske installasjoner skal utføres av en registrert installasjonsvirksomhet. Produktet skal installeres i samsvar med installasjonsveiledning og NEK 400. Eventuelle installasjonsfeil, feil bruk eller skade på produktet dekkes ikke av garantien.

Oppdatert dokumentasjon finnes tilgjengelig på www.heatit.no eller documents.heatit.no
Heatit Controls AS kan ikke holdes ansvarlig for noen form for feil eller feiltolkninger i vår produktinformasjon.
Produktspesifikasjonene kan endres uten ytterligere varsel.

Heatit Controls AS
Mattisrudsvingen 19, 2827 Hunndalen, Norway
Tel: +47 61 18 77 77 | post@heatit.no
heatit.no | **documents.heatit.no**
Designed in Norway
RoHS Compliant
REACH Compliance
CE

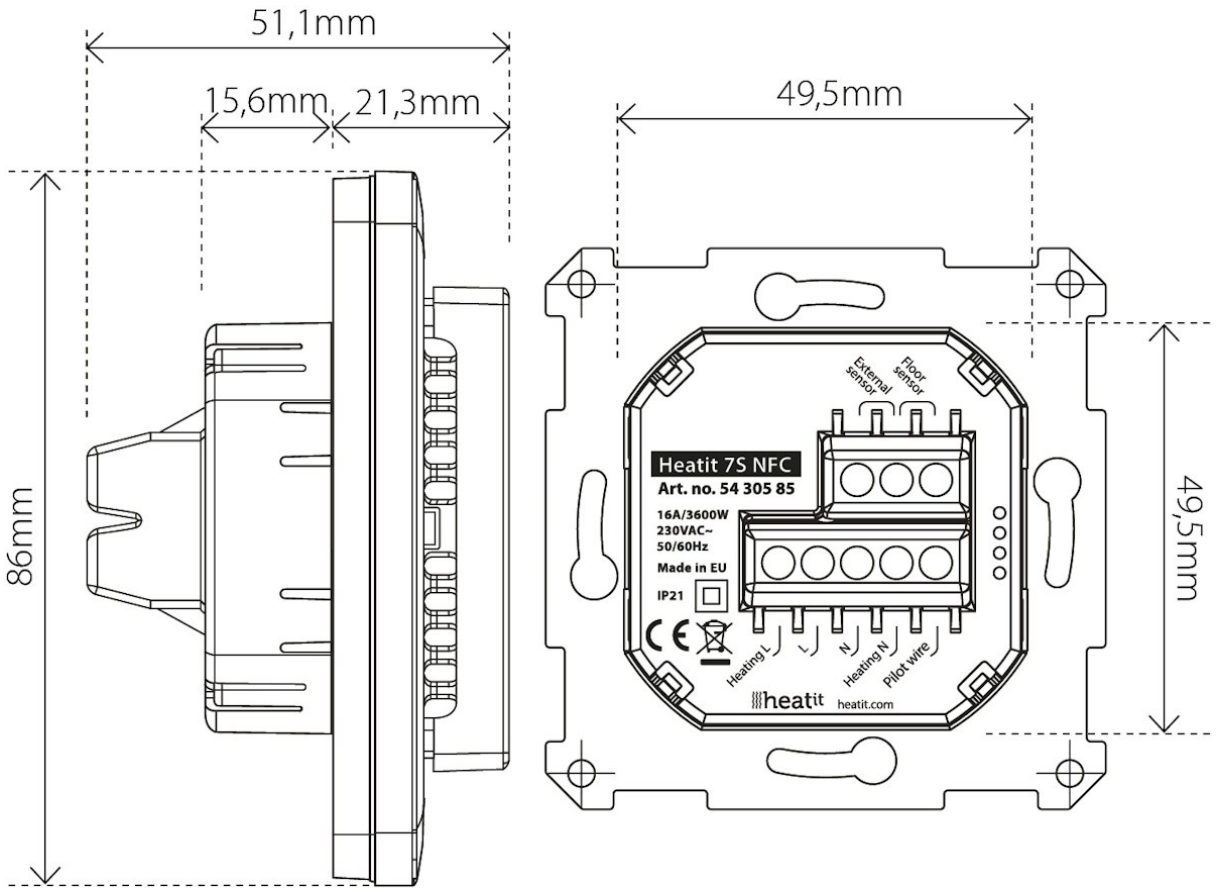
51,1mm
15,6mm
21,3mm
86mm
49,5mm
49,5mm
External sensor
Floor sensor
Heatit 7S NFC
Art. no. 54 305 85
16A/3600W
230VAC~
50/60Hz
Made in EU
IP21
Heating L
L
N
Heating N
Pilot wire
heatit
heatit.com