FDV-DOKUMENTASJON

Dokument generert 24. Nov 2026 kl. 21:50



HEATIT Z-HAN2

Z-Wave sensor for strømmåling ZW800

El-nummer	4512599
GTIN	7071236018230

Smart HAN-sensor.
Heatit Z-HAN2 er en Z-Wave HAN-sensor for AMS-målere (Smartmålere). Heatit Z-HAN2 fungerer på norske AMS-målere.

Heatit Z-HAN2 er utstyrt med en RJ45-port for å koble til AMS-måleren. Heatit Z-HAN2 kan drives gjennom RJ45-porten av de fleste AMS-målere, men har også en 5V micro USB-inngang for ekstern strømtilførsel.

BRUKSOMRÅDE / EGENSKAPER

- Z-Wave HAN-sensor
- RJ45 og Micro-USB
- Aktiv strømmåling
- SmartStart
- Støtter krypteringsmodus S0, S2 Authenticated Class,
- Firmwareoppdatering (OTA)
- Temperaturføler
- S2 Unauthenticated Class

PRODUKTDATA

Drift omgivelsestemperatur	5 til 40°C
Min. og maks luftfuktighet (RH%)	10 til 85%
Farge	Black Olive RAL 6015

GENERELL INFO

IP-klasse	IP20
Sertifisering	Reach, RoHS
EN Standard	CE, Z-Wave Plus
Reklamasjonsrett i Norge	5 år
Tolltariffnummer	85176900

SMARTHUSTEKNISKE DATA

Frekvens	Z-Wave - 868.4 MHz (EU)
Z-Wave chip	Z-Wave 800 chip
Z-Wave Krypteringsmodus	AES-128 kryptering S0 S2 Authenticated Class S2 Unauthenticated Class
Minimum rekkevidde RF	40m
Over The Air oppdatering (OTA)	Ja

ELEKTROTEKNISKE DATA

Spenning / strømforsyning	5V DC (Micro-USB)

PRODUKTDIMENSJONER

Produktlengde	80mm	Produktbredde	31mm
Produkthøyde-/dybde	22mm	Produkt nettovekt	36g

TILLEGGSINFO

Dette er et Z-Wave Plus-produkt med S2 security. For å kunne ha utbytte av S2 security, må din gateway støtte S2 security.

VEDLIKEHOLD

Produktet trenger ikke vedlikehold. Kun innendørs bruk.

RETUR, GJENVINNING OG DEPONI

Produktet skal resirkuleres som elektronisk avfall.

INSTALLASJONSKRAV

Vi utvikler og designer våre produkter i henhold til strenge kvalitets- (ISO 9001) og miljøkrav (ISO 14001). Alle elektriske installasjoner skal utføres av en registrert installasjonsvirksomhet. Produktet skal installeres i samsvar med installasjonsveiledning og NEK 400. Eventuelle installasjonsfeil, feil bruk eller skade på produktet dekkes ikke av garantien.

Oppdatert dokumentasjon finnes tilgjengelig på www.heatit.no eller documents.heatit.no
Heatit Controls AS kan ikke holdes ansvarlig for noen form for feil eller feiltolkninger i vår produktinformasjon.
Produktspesifikasjonene kan endres uten ytterligere varsel.

Heatit Controls AS
Mattisrudsvingen 19, 2827 Hunndalen, Norway
Tel: +47 61 18 77 77 | post@heatit.no
heatit.no | **documents.heatit.no**

Designed in Norway
RoHS Compliant
REACH Compliance
CE

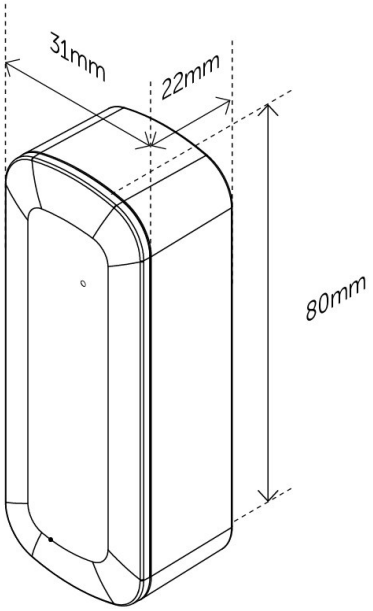
31mm
22mm
80mm