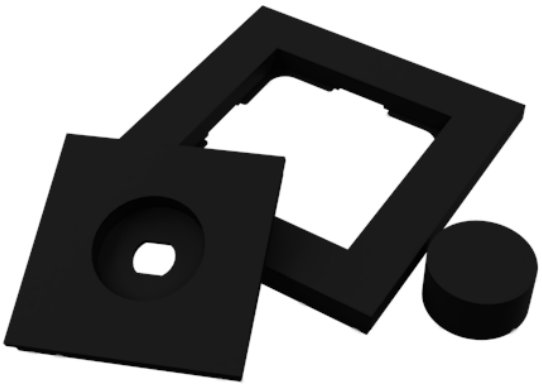

PLASTKIT TIL DIMMERE SORT MATT

Plastkit for ettermontering

El-nummer	1444446
GTIN	7071236016472

Plastkit til Heatit Z-Dim2 og Heatit Zig Dim.
For ettermontering.
Sort matt.

Passer ikke til Heatit eezedim (14 444 30) og Heatit eezedim 2P (14 444 31).

BRUKSOMRÅDE / EGENSKAPER

- Plastkit til Heatit Z-Dim2 og Heatit Zig Dim.

GENERELL INFO

Reklamasjonsrett i Norge	5 år
Tolltariffnummer	39259009

PRODUKTDIMENSJONER

Produktlengde	20mm	Produktbredde	90mm
Produkthøyde-/dybde	90mm	Produkt nettovekt	85g

VEDLIKEHOLD

Produktet trenger ikke vedlikehold. Kun innendørs bruk.

INSTALLASJONSKRAV

Passer ikke til Heatit eezedim (14 444 30) og Heatit eezedim 2P (14 444 31).

Vi utvikler og designer våre produkter i henhold til strenge kvalitets- (ISO 9001) og miljøkrav (ISO 14001). Alle elektriske installasjoner skal utføres av en registrert installasjonsvirksomhet. Produktet skal installeres i samsvar med installasjonsveiledning og NEK 400. Eventuelle installasjonsfeil, feil bruk eller skade på produktet dekkes ikke av garantien.

Oppdatert dokumentasjon finnes tilgjengelig på www.heatit.no eller documents.heatit.no
Heatit Controls AS kan ikke holdes ansvarlig for noen form for feil eller feiltolkninger i vår produktinformasjon.
Produktspesifikasjonene kan endres uten ytterligere varsel.

Heatit Controls AS
Mattisrudsvingen 19, 2827 Hunndalen, Norway
Tel: +47 61 18 77 77 | post@heatit.no
heatit.no | **documents.heatit.no**

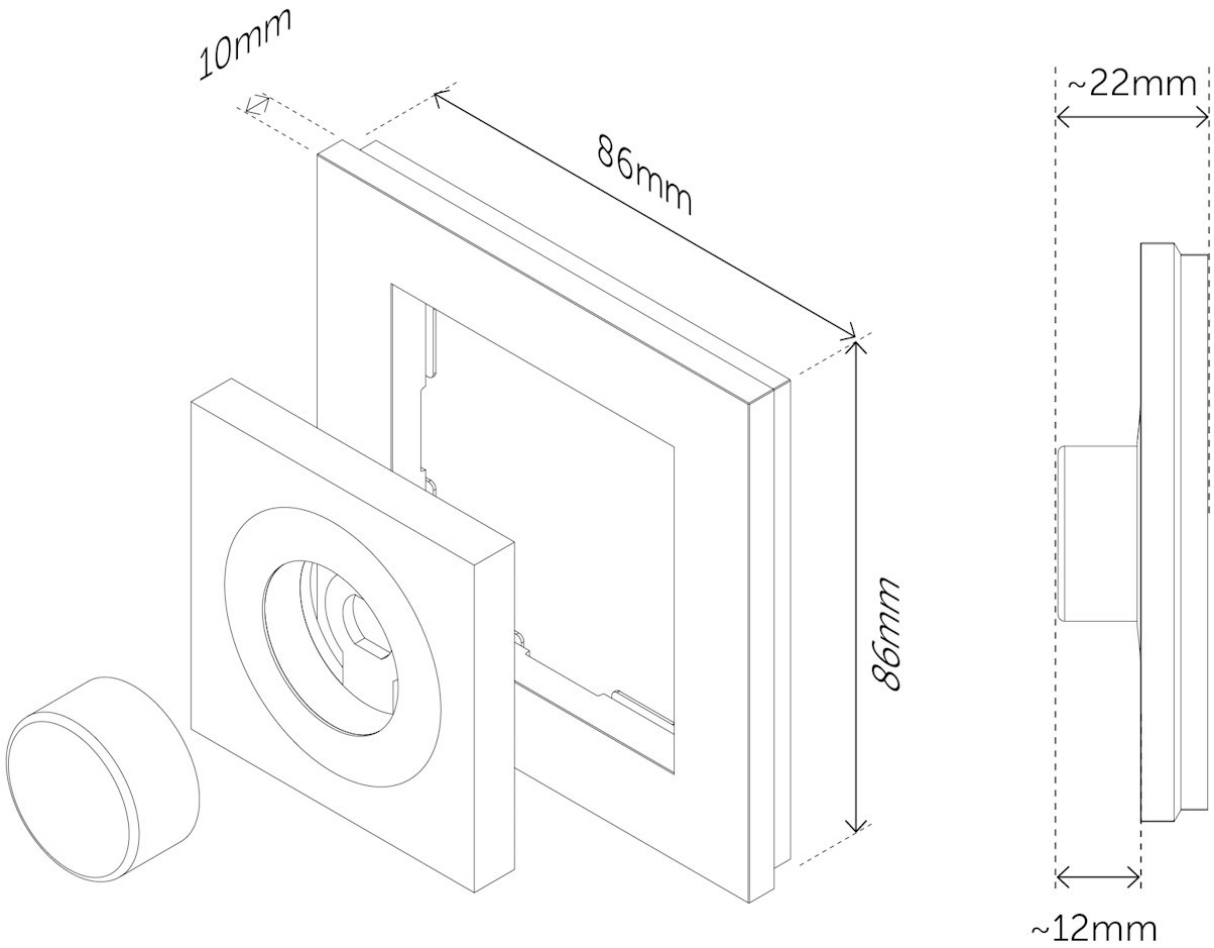
10mm
86mm
86mm
~22mm
~12mm