# FDV-DOKUMENTASJON

**Dokument generert** 13. Nov 2026 kl. 16:50




## HEATIT Z-DIM2 250W

Z-Wave Rotary Dimmer

| | |
|---|---|
| **El-nummer** | 1444440 |
| **GTIN** | 7071236016410 |

Smart dimmer. Heatit Z-Dim2 er en 250W Z-wave vridimmer som er velegnet for bruk med LED-lys og andre typer lyskilder. Dimmeren fungerer på de fleste lave laster uten å forårsake flimmer.
Dimmeren lar deg styre tilkoblede lyskilder enten via Z-Wave-nettverket eller via vrihjulet i fronten på dimmeren. Heatit Z-Dim2 er beregnet for montering i standard veggboks og passer inn i System 55 rammer.

Dimmeren har mulighet for en ekstern bryter som lar deg dimme og skru av/på lyset. Heatit Z-Dim2 eller den eksterne bryteren kan brukes som scenekontroller.
Dimmeren kan kobles trådløst til andre enheter via assosiasjoner.

Heatit Z-Dim2 har aktiv strømmåling og gir deg oversikt over forbruket i sanntid.

## BRUKSOMRÅDE / EGENSKAPER

- Z-Wave vridimmer
- 2-wire
- 5W - 250W LED
- Vri- og trykk dimming
- Nemko-sertifisert
- Aktiv strømmåling
- SmartStart
- Firmwareoppdatering (OTA)
- Overbelastningsbeskyttelse
- Kortslutningsbeskyttelse
- Overspenningsvern
- Overopphetingsbeskyttelse
- Ekstern bryter
- Justerbart dimmenivå
- Maks. dimmenivå autokalibrering
- Støtter krypteringsmodus S0, S2 Authenticated Class, S2 Unauthenticated Class

## GENERELL INFO

| | |
|---|---|
| IP-klasse | IP21 |
| Sertifisering | Reach, RoHS |
| Reklamasjonsrett i Norge | 5 år |
| Tolltariffnummer | 85437000 |

## SMARTHUSTEKNISKE DATA

| | |
|---|---|
| Primær smarthusprotokoll | Z-Wave |
| Frekvens | Z-Wave - 868.4 MHz (EU) |
| Z-Wave chip | Z-Wave 700 chip |
| Z-Wave Krypteringsmodus | S0<br>S2 Authenticated Class<br>S2 Unauthenticated Class |
| Minimum rekkevidde RF | 40m |
| Trykknapper | 2 |
| Over The Air oppdatering (OTA) | Ja |

## ELEKTROTEKNISKE DATA

| | |
|---|---|
| Spenning / strømforsyning | 230VAC 50Hz |
| Spenning utgang | 230VAC 50Hz |
| Jording | Nei |
| Effektforbruk i standby | 1W |
| Driftseffekt | 5 til 250W |
| Tilkoblingsterminal kabelstørrelser | 0.2 til 2.5mm$^2$ |
| Maks tiltrekningsmoment tilkobling | 2N·m |
| Tilkoblingstype | Skruklemmer |
| Styringsmetode | Vri- og trykkdimming |

## PRODUKTDIMENSJONER

| | | | |
|---|---|---|---|
| Produktlengde | 94mm | Produktbredde | 90mm |
| Produkthøyde-/dybde | 70mm | Produkt nettovekt | 139g |

## TILLEGGSINFO

Forventet responstid i Z-Wave-baserte systemer.
Z-Wave-baserte smarthussystemer benytter trådløs kommunikasjon i et mesh-nettverk, der hver kommando bekreftes før den regnes som utført. Når en trådløs enhet, som for eksempel bryter, termostat eller sensor, benyttes for å styre en annen enhet (for eksempel dimmer eller relé), sendes kommandoen som et radiosignal. Signalet kan sendes via én eller flere enheter i nettverket før det når fram.
Styring kan skje direkte mellom enheter eller via en sentralenhet (gateway). Ved bruk av scener, assosiasjoner, automasjoner eller sentral logikk vil kommandoen behandles der før den sendes videre, noe som kan gi en liten forsinkelse sammenlignet med direkte kablet styring. En forsinkelse på omtrent 0,5–2 sekunder regnes som normal og forventet i Z-Wave-systemer, og vil variere med nettverksstruktur, antall enheter, signalvei og belastning i nettverket.

Frekvens 868.4MHz. Maks. effektnivå 12,49dBm.
Avstanden mellom bruker og produkt bør være mer enn 20 cm i drift.

Sertifiseringer: CE, Nemko, Z-Wave Plus

## VEDLIKEHOLD

Produktet trenger ikke vedlikehold. Kun innendørs bruk.

## RETUR, GJENVINNING OG DEPONI

Produktet skal resirkuleres som elektronisk avfall.

## INSTALLASJONSKRAV

Styring av lys kan være utfordrende, og vi anbefaler å teste kompabiliteten før installasjon.

Ved tilkobling av veldig lave laster anbefales det å bruke en bunnlast.

Dette er et Z-Wave-Plus produkt med S2 security. For å kunne ha utbytte av S2 security, må din gateway støtte S2 security.

Vi utvikler og designer våre produkter i henhold til strenge kvalitets- (ISO 9001) og miljøkrav (ISO 14001). Alle elektriske installasjoner skal utføres av en registrert installasjonsvirksomhet. Produktet skal installeres i samsvar med installasjonsveiledning og NEK 400. Eventuelle installasjonsfeil, feil bruk eller skade på produktet dekkes ikke av garantien.

Oppdatert dokumentasjon finnes tilgjengelig på www.heatit.no eller documents.heatit.no
Heatit Controls AS kan ikke holdes ansvarlig for noen form for feil eller feiltolkninger i vår produktinformasjon.
Produktspesifikasjonene kan endres uten ytterligere varsel.



**Heatit Controls AS**
Mattisrudsvingen 19, 2827 Hunndalen, Norway
**Tel:** +47 61 18 77 77 | post@heatit.no
**heatit.no** | **documents.heatit.no**

Designed in Norway
RoHS Compliant
REACH Compliance

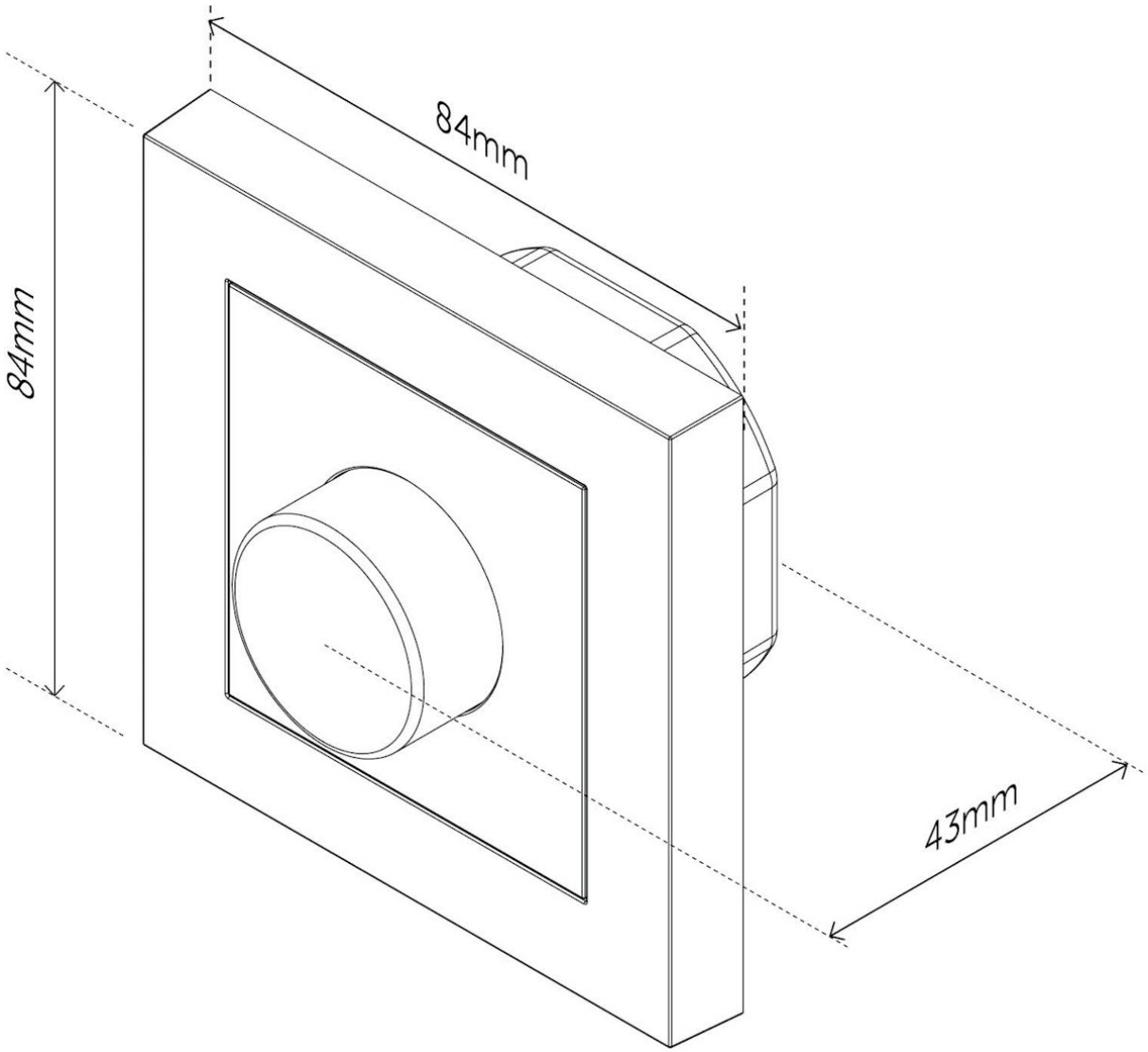
84mm
84mm
43mm