

HEATIT EEZEDIM 250W HVIT RAL 9010

Vridimmer 5W-250W

El-nummer	1444430
GTIN	7071236016885

Heatit eezedim er en vridimmer for mange forskjellige typer lyskilder. Dimmeren fungerer på de fleste lave laster uten å forårsake flimmer. Heatit eezedim er velegnet for bruk med LED-lys.

Dimmeren har endevenderfunksjon. Dette lar deg skru av/på lasten fra en ekstern bryter.

Monteres i standard veggboks og passer inn i System 55 rammer.

BRUKSOMRÅDE / EGENSKAPER

- Vridimmer
- 2-wire
- 5W - 250W LED
- Vridimming
- Faseavsnitt
- Maks dimmenivå autokalibrering
- Overbelastningsbeskyttelse
- Overspenningsvern
- Overopphetingsbeskyttelse
- Justerbart dimmenivå

PRODUKTDATA

Drift omgivelsestemperatur	5 til 40°C
Lagring omgivelsestemperatur	-30 til 70°C
Min. og maks luftfuktighet (RH%)	10 til 85%
Materiale	Polykarbonat (PC)
Farge	Hvit RAL 9010
Montering	Standard veggboks System 55

ELEKTROTEKNISKE DATA

Spenning / strømforsyning	230VAC 50Hz
Spenning utgang	230VAC 50Hz
Tilkoblingsterminal kabelstørrelser	0.2 til 2.5mm^2
Maks tiltrekningsmoment tilkobling	2N·m
Tilkoblingstype	Skruklemmer
Styringsmetode	Vridimming

GENERELL INFO

IP-klasse	IP21
Sertifisering	Reach, RoHS
EN Standard	CE
Reklamasjonsrett i Norge	5 år
Tolltariffnummer	85365000

PRODUKTDIMENSJONER

Produktlengde	84mm	Produktbredde	84mm
Produkthøyde-/dybde	43mm	Produkt nettovekt	76g

TILLEGGSINFO

Styring av lys kan være utfordrende, og vi anbefaler å teste kompatibiliteten før installasjon.

Ved tilkobling av veldig lave laster anbefales det å bruke en bunnlast.

VEDLIKEHOLD

Produktet trenger ikke vedlikehold. Kun innendørs bruk.

RETUR, GJENVINNING OG DEPONI

Produktet skal resirkuleres som elektronisk avfall.

INSTALLASJONSKRAV

Vi utvikler og designer våre produkter i henhold til strenge kvalitets- (ISO 9001) og miljøkrav (ISO 14001). Alle elektriske installasjoner skal utføres av en registrert installasjonsvirksomhet. Produktet skal installeres i samsvar med installasjonsveiledning og NEK 400. Eventuelle installasjonsfeil, feil bruk eller skade på produktet dekkes ikke av garantien.

Oppdatert dokumentasjon finnes tilgjengelig på www.heatit.no eller documents.heatit.no
Heatit Controls AS kan ikke holdes ansvarlig for noen form for feil eller feiltolkninger i vår produktinformasjon.
Produktspesifikasjonene kan endres uten ytterligere varsel.

Heatit Controls AS
Mattisrudsvingen 19, 2827 Hunndalen, Norway
Tel: +47 61 18 77 77 | post@heatit.no
heatit.no | **documents.heatit.no**

Designed in Norway
RoHS Compliant
REACH Compliance
CE

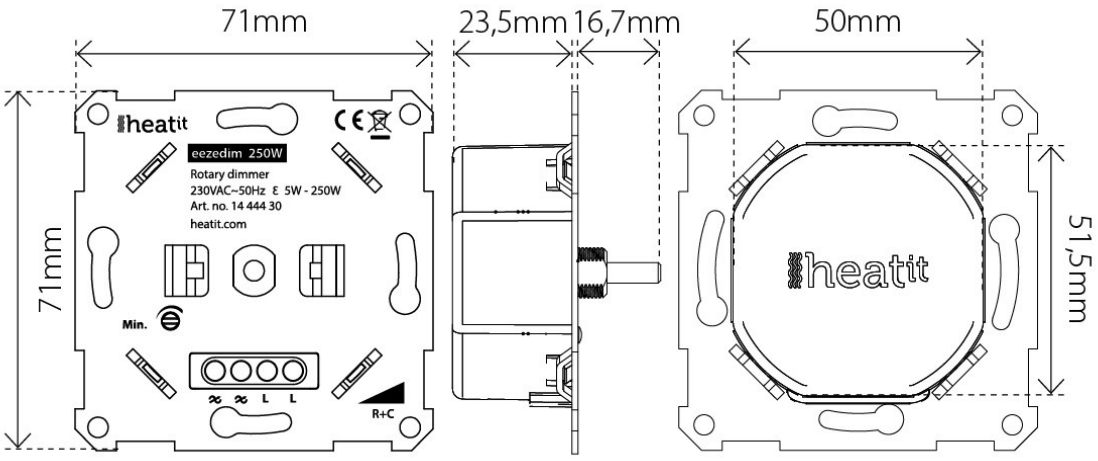
71mm
23,5mm
16,7mm
50mm
71mm
51,5mm
heatit
eezedim 250W
Rotary dimmer
230VAC~50Hz ⋐ 5W - 250W
Art. no. 14 444 30
heatit.com
Min.
L L
R+C
heatit