FDV-DOKUMENTASJON

Dokument generert 24. Nov 2026 kl. 19:32



HEATIT ZIG DIM 250W HVIT RAL 9003

Zigbee vridimmer

El-nummer	1444420
GTIN	7071236016915

Heatit Zig Dim er en ZigBee vridimmer for mange forskjellige typer lyskilder. Dimmeren fungerer på de fleste lave laster uten å forårsake flimmer. Heatit Zig Dim er velegnet for bruk med LED-lys.

Dimmeren har mulighet for en ekstern bryter som lar deg dimme og skru av/på lyset.

Monteres i standard veggboks og passer inn i System 55 rammer.

BRUKSOMRÅDE / EGENSKAPER

- ZigBee vridimmer
- 2-wire
- 5W - 250W LED
- Vri- og trykk dimming
- Nemko sertifisert
- Faseavsnitt/Trailing edge
- Maks. dimmenivå autokalibrering
- Overbelastningsbeskyttelse
- Kortslutningsbeskyttelse
- Overspenningsvern
- Overopphetingsbeskyttelse
- Ekstern impulsbryter
- Justerbart min. dimmenivå

SMARTHUSTEKNISKE DATA

Alternative kommunikasjonsprotokoller	ZigBee 3.0
Minimum rekkevidde RF	40m
Over The Air oppdatering (OTA)	Ja

PRODUKTDATA

Drift omgivelsestemperatur	5 til 40°C
Lagring omgivelsestemperatur	-30 til 70°C
Min. og maks luftfuktighet (RH%)	10 til 85%
Farge	Hvit RAL 9003

ELEKTROTEKNISKE DATA

Spenning / strømforsyning	230VAC 50Hz
Spenning utgang	230VAC 50Hz
Driftseffekt	5 til 250W
Tilkoblingsterminal kabelstørrelser	0.2 til 2.5mm^2
Maks tiltrekningsmoment tilkobling	2N·m
Tilkoblingstype	Skruklemmer
Styringsmetode	Vri- og trykkdimming

GENERELL INFO

IP-klasse	IP21
Sertifisering	Reach, RoHS
EN Standard	CE, Nemko
Reklamasjonsrett i Norge	5 år
Tolltariffnummer	85437000

PRODUKTDIMENSJONER

Produktlengde	94mm	Produktbredde	90mm
Produkthøyde-/dybde	70mm	Produkt nettovekt	139g

TILLEGGSINFO

Styring av lys kan være utfordrende, og vi anbefaler å teste kompatibiliteten før installasjon.

Ved tilkobling av veldig lave laster anbefales det å bruke en bunnlast.

Frekvens 2,4GHz. Maks. effektnivå 12,49dBm.
Avstanden mellom bruker og produkt bør være mer enn 20 cm i drift.

VEDLIKEHOLD

Produktet trenger ikke vedlikehold. Kun innendørs bruk.

RETUR, GJENVINNING OG DEPONI

Produktet skal resirkuleres som elektronisk avfall.

INSTALLASJONSKRAV

Vi utvikler og designer våre produkter i henhold til strenge kvalitets- (ISO 9001) og miljøkrav (ISO 14001). Alle elektriske installasjoner skal utføres av en registrert installasjonsvirksomhet. Produktet skal installeres i samsvar med installasjonsveiledning og NEK 400. Eventuelle installasjonsfeil, feil bruk eller skade på produktet dekkes ikke av garantien.

Oppdatert dokumentasjon finnes tilgjengelig på www.heatit.no eller documents.heatit.no
Heatit Controls AS kan ikke holdes ansvarlig for noen form for feil eller feiltolkninger i vår produktinformasjon.
Produktspesifikasjonene kan endres uten ytterligere varsel.

Heatit Controls AS
Mattisrudsvingen 19, 2827 Hunndalen, Norway
Tel: +47 61 18 77 77 | post@heatit.no
heatit.no | **documents.heatit.no**

Designed in Norway
RoHS Compliant
REACH Compliance

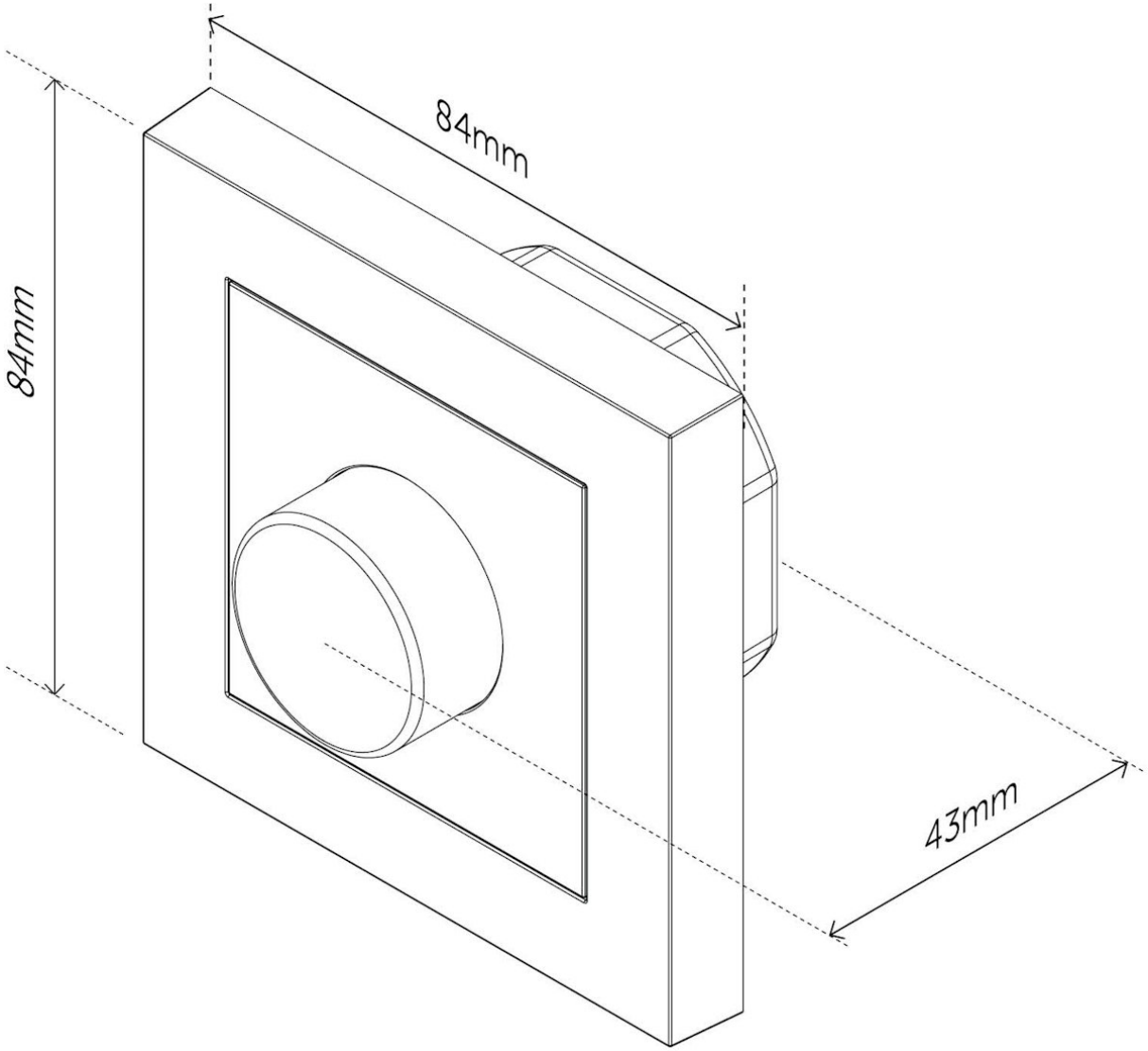
84mm
84mm
43mm