

HEATIT HC2 DOBBEL RAMME SORT MATT

Ramme for bruk med Heatit og Multireg termostater og dimmere

El-nummer	1444492
GTIN	7071236018445

Heatit HC rammer er et rammesystem med plass til ett, to eller tre produkter. Rammer for bruk med Heatit og Multireg produkter slik som termostater, dimmere og eksterne følere. Passer System 55 produkter.

BRUKSOMRÅDE / EGENSKAPER

• Montering av System 55 kompatible produkter i én, to eller tre rammesystem.

GENERELL INFO

Tolltariffnummer	39259009

PRODUKTDIMENSJONER

Produktlengde	11mm	Produktbredde	84mm
Produkthøyde-/dybde	155mm		

VEDLIKEHOLD

Produktet er vedlikeholdsfritt.

RETUR, GJENVINNING OG DEPONI

Produktet resirkuleres som hard plast.

INSTALLASJONSKRAV

Vi utvikler og designer våre produkter i henhold til strenge kvalitets- (ISO 9001) og miljøkrav (ISO 14001). Alle elektriske installasjoner skal utføres av en registrert installasjonsvirksomhet. Produktet skal installeres i samsvar med installasjonsveiledning og NEK 400. Eventuelle installasjonsfeil, feil bruk eller skade på produktet dekkes ikke av garantien.

Oppdatert dokumentasjon finnes tilgjengelig på www.heatit.no eller documents.heatit.no
Heatit Controls AS kan ikke holdes ansvarlig for noen form for feil eller feiltolkninger i vår produktinformasjon.
Produktspesifikasjonene kan endres uten ytterligere varsel.

Heatit Controls AS
Mattisrudsvingen 19, 2827 Hunndalen, Norway
Tel: +47 61 18 77 77 | post@heatit.no
heatit.no | **documents.heatit.no**

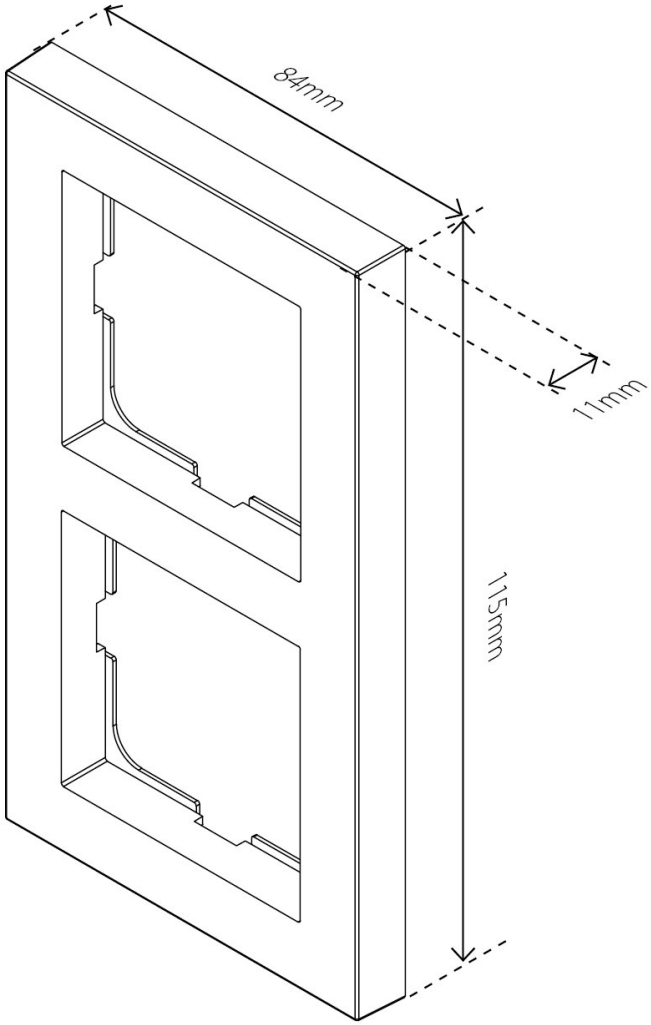
84mm
11mm
115mm